pewag | ODPORNY NA KOROZJĘ | STAL | PN-EN 13155 | 100°C ↕ -40°C

UCHWYT PIONOWY VMPW DO BLACH

- do podnoszenia i przemieszczania arkuszy blachy z pozycji pionowej i ukośnej,
- użyte materiały: wysokiej jakości stal,
- komponenty malowane proszkowo,
- stosować dla twardości materiału poniżej 50HRC,
- mechanizm bezpieczeństwa, składający się z urządzenia blokującego, sprężyny napinającej i dźwigni,
- spełnia przepisy dyrektywy maszynowej 2006/42/WE,
- wykonany wg zharmonizowanej normy: PN-EN 13155,
- zakres pracy od -40°C do +100°C.

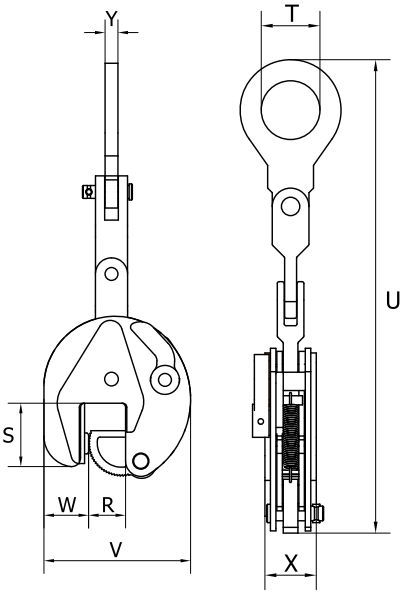

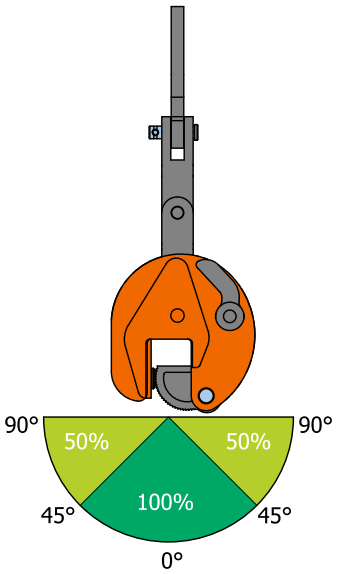

Kod	WLL (t)	R zakres chwytania (mm)	S (mm)	T (mm)	U (mm)	V (mm)	W (mm)	X (mm)	Y (mm)	Waga kg/szt
VMPW0,75	0,75	0-13	47	30	307	100	37	37	10	2,0
VEMPW 1	1,00	0-25	56	45	403	141	37	47	15	4,5
VEMPW 2	2,00	0-35	78	64	516	183	56	56	16	8,0
VEMPW 3	3,00	0-35	78	64	516	183	56	56	16	8,0
VMPW 4,5	4,50	0-25	85	70	648	203	60	77	20	17,8
VEMPW4,5	4,50	0-45	85	70	650	228	60	78	20	19,0
VMPW 6	6,00	0-32	114	75	760	225	78	78	20	24,0
VEMPW 6	6,00	0-50	114	75	760	259	82	78	20	25,5
VMPW 7,5	7,50	0-40	111	75	800	246	76	82	20	29,0
VEMPW7,5	7,50	0-55	111	75	792	267	70	86	20	30,5
VMPW 9	9,00	0-55	111	75	792	267	70	86	20	31,0
SVMPW 6	6,00	40-90	114	75	756	275	70	78	20	26,0
SVMPW7,5	7,50	50-100	111	75	695	312	70	86	20	31,5
SVMPW 9	9,00	50-100	111	75	792	312	70	86	20	32,5